Épreuve 10: Les portes logiques *(sur 4 points)*

Le système des portes a été globalement compris mais beaucoup de classes ont emprunté un chemin qui ne permet pas de sortir tout à fait (illustré ci-dessous).

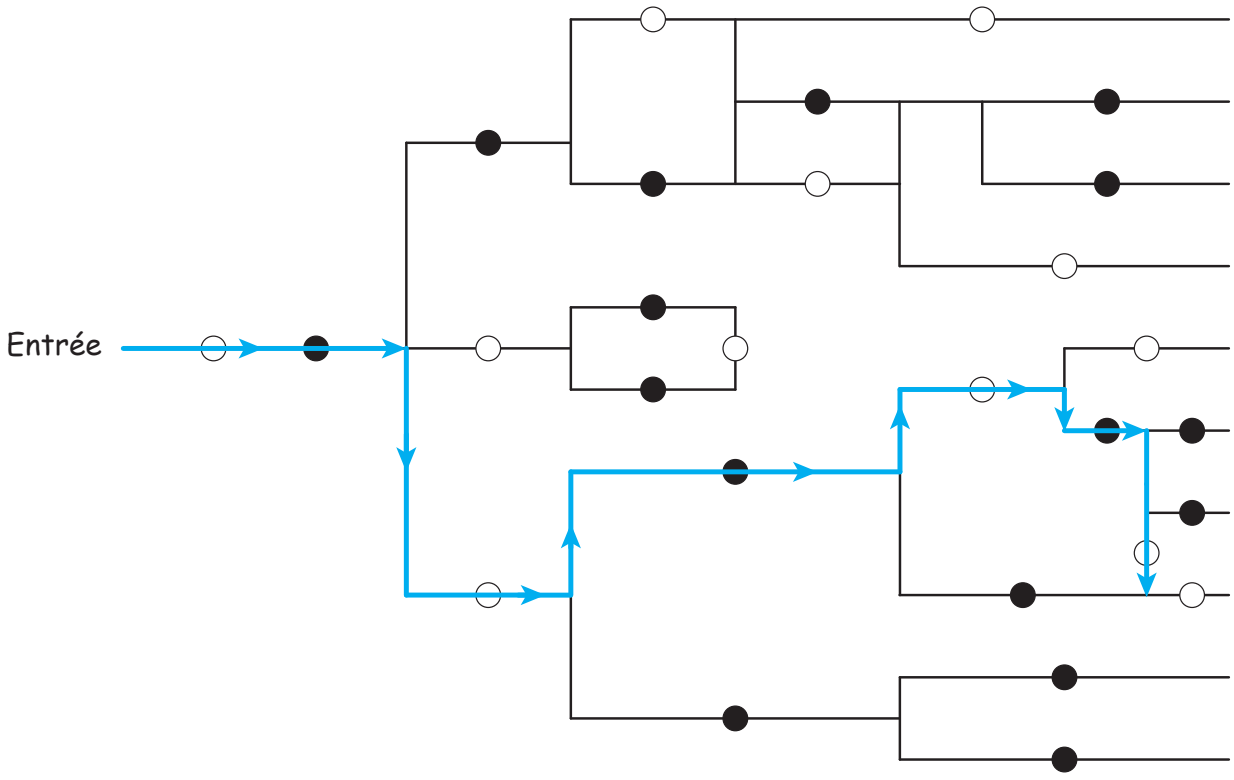
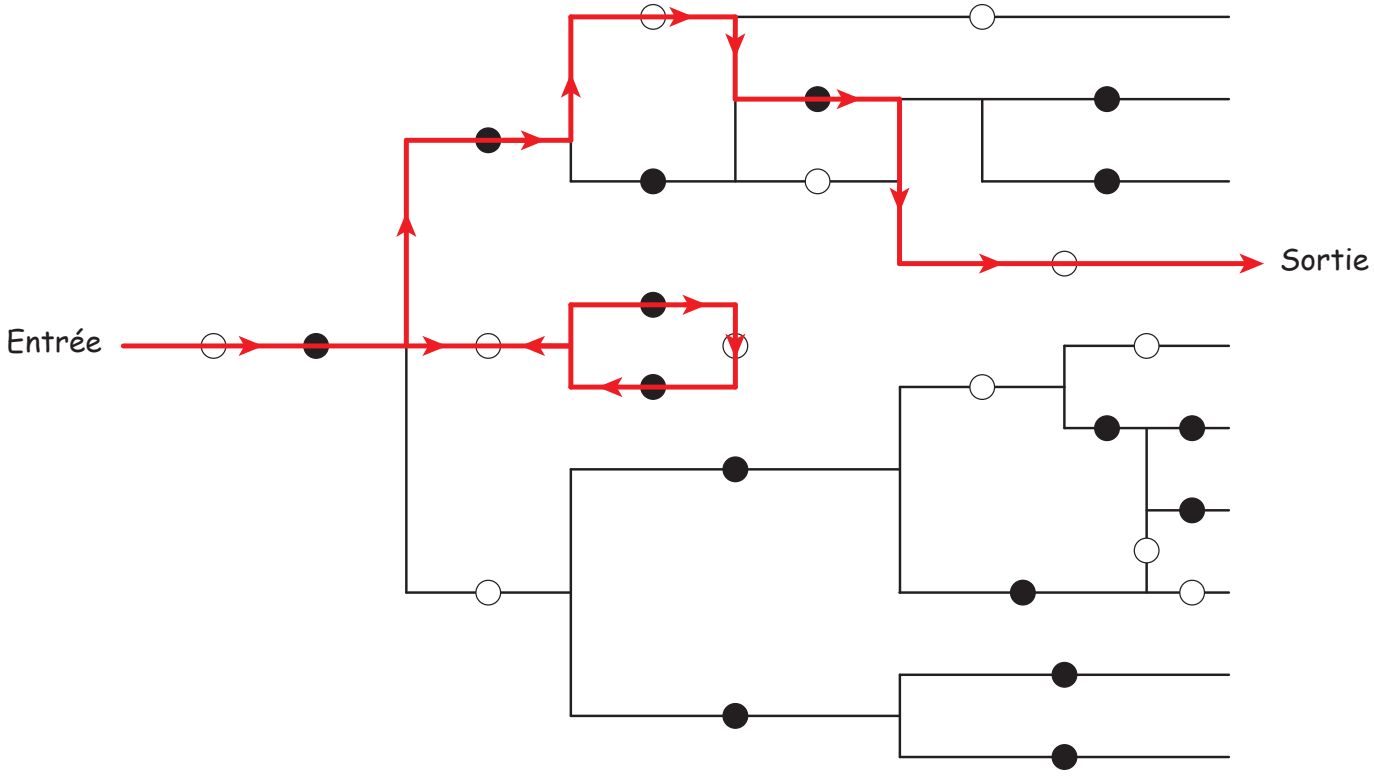
Pour sortir du dédale, il faut utiliser la boucle centrale. Cela permet d'emprunter le chemin de gauche et de trouver la sortie.