Les portes logiques

Dans ce réseau de couloirs, toutes les portes sont automatiques : impossible de les ouvrir manuellement !

Au départ, toutes les portes marquées d'un rond blanc sont ouvertes, toutes celles marquées d'un rond noir sont fermées. Chaque fois que tu passes une porte ouverte, toutes les portes ouvertes se referment aussitôt et toutes les portes fermées s'ouvrent.

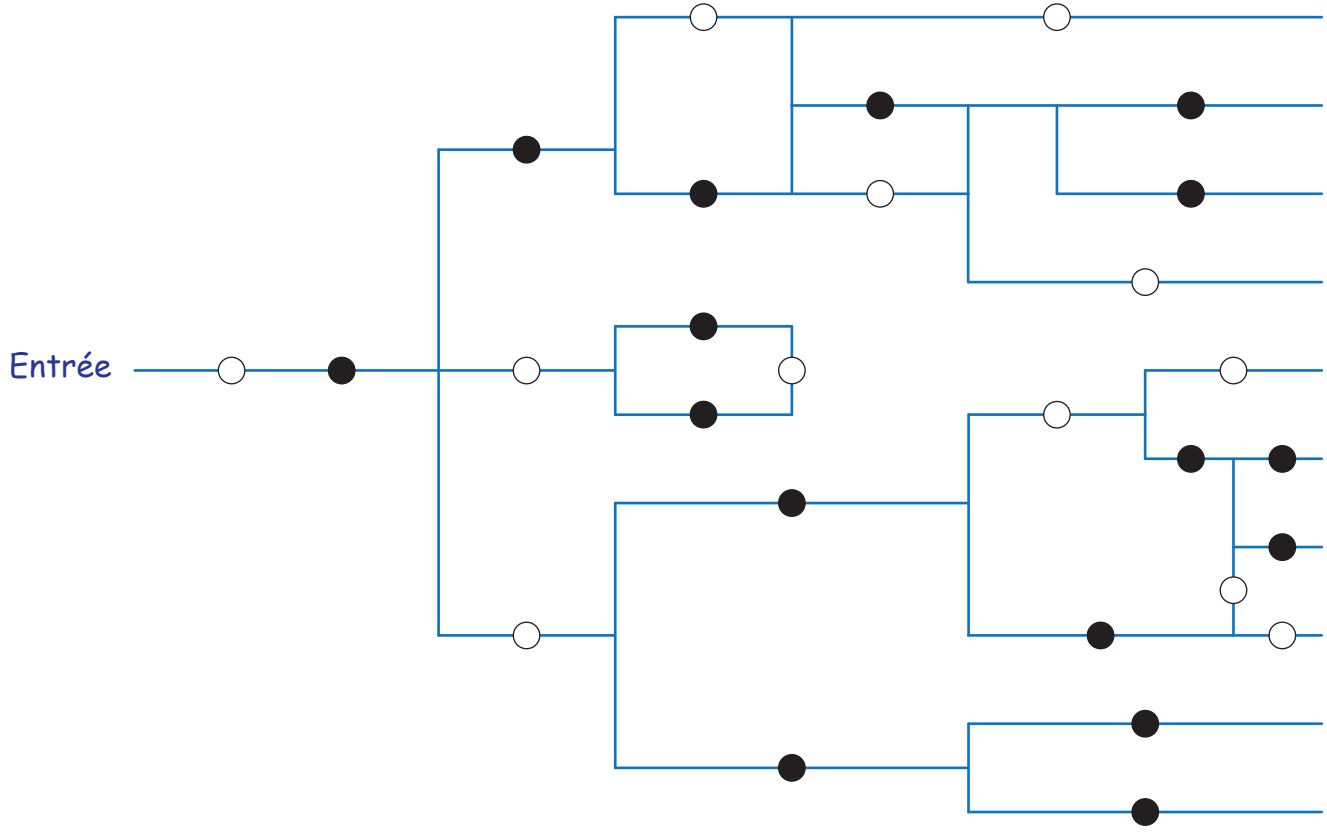

Réussiras-tu à sortir de ce dédale ? Dessine le chemin emprunté.